平成31年度　広島市中学校新人バレーボール大会　【男　子】

１２月１４日（土）　市内各中学校
１２月２１日（土）　佐伯区ＳＣ

9:00　集合　9:30　試合開始

１２月１４日（土）　１２月２１日（土）　１２月１４日（土）

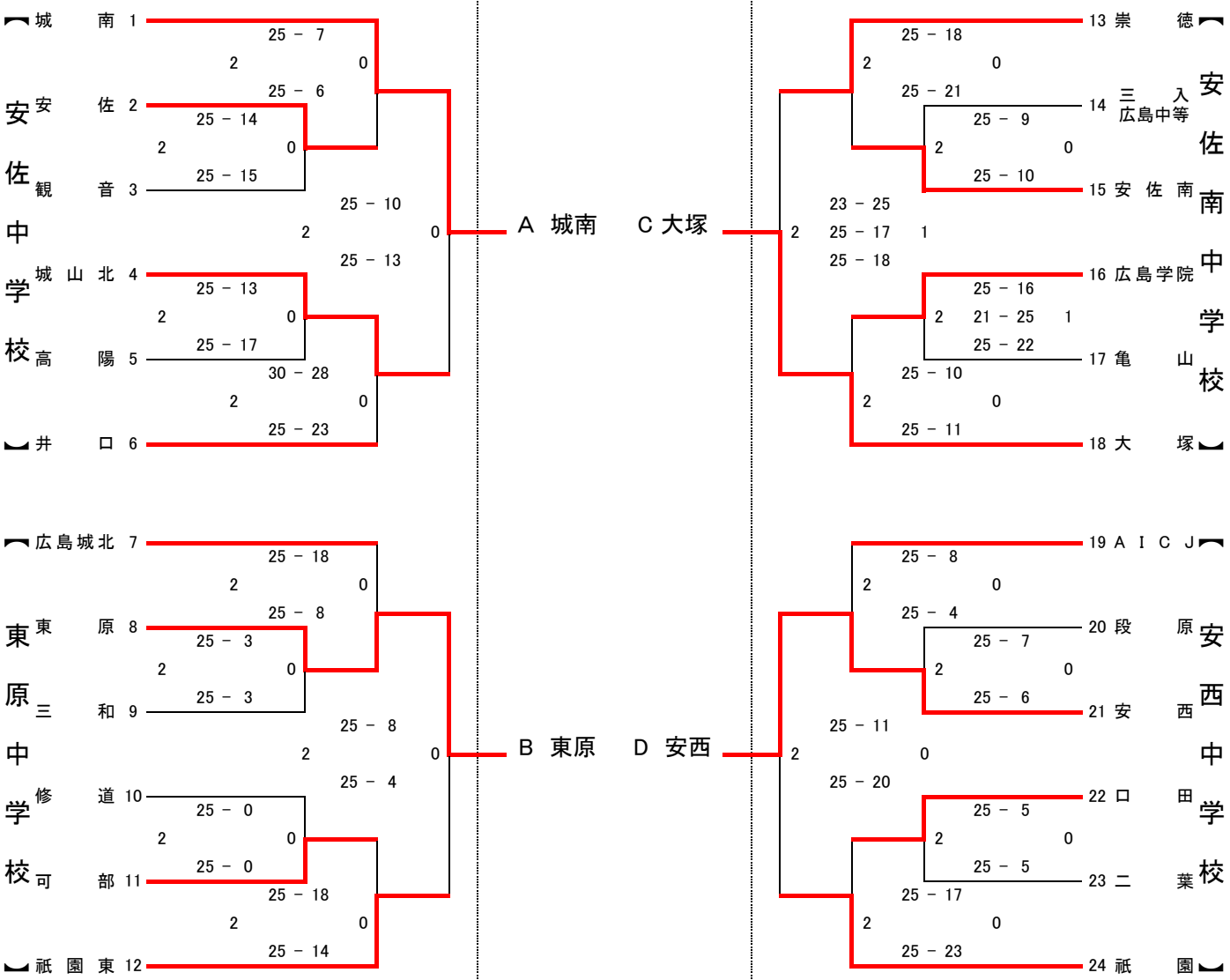

決勝リーグ

	城南	東原	大塚	安西
城南		17 － 25 21 － 25	25 － 16 22 － 25 25 － 20	27 － 25 18 － 25 22 － 25
東原	2 － 0		25 － 7 25 － 6	25 － 19 29 － 31 25 － 22
大塚	1 － 2	0 － 2		12 － 25 11 － 25
安西	2 － 1	1 － 2	2 － 0	

第１位
広島市立東原中学校
［　３　勝　０　敗　］

第２位
広島市立安西中学校
［　２　勝　１　敗　］

第３位
広島市立城南中学校
［　１　勝　２　敗　］

第３位
広島市立大塚中学校
［　０　勝　３　敗　］